千代田ビデオ　スタジオ機材

〈2024.1.13更新〉

器具名		消費電力	メーカー	型式	数量	コネクタ形状等	備考	
調光操作卓			東芝ライテック	VersaStation	1		制御負荷数	最大1024回路
							制御チャンネル数	500チャンネル(シングルフェーダ100含む)
							調光制御出力（操作卓）	DMX-512（2系統）
								オプションでイーサネット出力
								(ArtNet,ユニバース1と2)
							記憶メディア	内部・外部記憶可
							EMGスイッチパネル	1式
							パッチ場面	4場面
							仕込み場面	4場面
							FIXシーンメモリー	10シーン
							バックアップシーンメモリー	6シーン
							プリセットフェーダ	40本×2段 又は 80本×1段
							クロスフェーダ	A・B×1本
							ウイールフェーダ	5本
							サブマスターフェーダ	10本×10ページ
							シーンメモリー	200シーン/場面
							チェイスメモリー	99パターン/場面
								40ステップ/パターン
							サブマスターメモリー	10×10ページ＝100シーン/場面
								シーン・チェイス・スタック割付可

SPOT	ﾌﾟﾘﾓ	2kw	東芝ライテック	LPS-20　8吋　ﾌﾚﾈﾙ	20	30C		※CB-1常設ﾊﾟﾝﾀ含む
	ﾌﾟﾘﾓ	1kw	東芝ライテック	LPS-10　8吋　ﾌﾚﾈﾙ	16	30C		※ﾊﾟﾝﾀ2台含む
	ｼﾞｭﾆｱｿｰﾗｰ	1kw	東芝ライテック	LQS-10　8吋　ﾌﾚﾈﾙ	14	30C		
	JQスポットライト	1kw	東芝ライテック	JQS-10　8吋　ﾌﾚﾈﾙ	8	30C		※新型
	ﾌﾟﾘﾓ	750w	東芝ライテック	LPS-10　6吋　ﾌﾚﾈﾙ	9	30C		
	Qｽﾎﾟｯﾄ	500w	東芝ライテック	KQS-5　6吋　ﾌﾚﾈﾙ	9	30C		※B-6常設
	Qｽﾎﾟｯﾄ(20C)	500w	東芝ライテック	KQS-5　6吋　ﾌﾚﾈﾙ	8	20C		※キャットウォーク保管
	Qｽﾎﾟｯﾄ（平行）	500w	東芝ライテック	KQS-5　6吋　ﾌﾚﾈﾙ	6	平行2P♂		※倉庫保管

ﾍﾞｰｽﾗｲﾄ	ﾌﾞﾛｰﾄﾞ	1000w（500W×2）	東芝ライテック		26	30C		

PARﾗｲﾄ	Par 64 黒	5VN	東芝ライテック		7	30C		※PAR64　計40台
		5N	東芝ライテック		18	30C		※B-3～B-6に常設
		5M	東芝ライテック		15	30C		
	Par 36　銀	3N		ミニPAR　ショート	10	平行2P♂		※倉庫保管
	銀塗装	3N	東芝ライテック	ミニPAR　ロング	8	平行2P♂		※ロング　倉庫保管

LED	UH		東芝ライテック	AL-LED-LH-5	30	平行3P		※UH3・6台/UH4～6・8台
	LH		東芝ライテック	AL-LED-UH-5-C	30	平行3P		※#R#G#B#EB#W 5ch モード
	LEDスポット	140W	東芝ライテック	AL-LED-FSJ-L	2	平行3P		
	LEDブロードライト	228W（1kW相当）	東芝ライテック	AL-LED-BRHT-L	20	平行3P		※バトン常設
	RUSH-PAR2	150W	Martin	RUSH PAR 2 RGBW Zoom	12	平行3P		※特殊機材　別途請求
	WATER—WAVE	100W	ACME	LED-WAVE-100	8	平行3P		※特殊機材　別途請求

特殊機材	T-1　凸	500W	丸茂		6	平行2P♂		※倉庫保管
	ITO	650W	東京舞台照明	ITO　650ーP	7	30C	※カッター×4/IRIS×2有	※倉庫保管
	ｿｰｽﾌｫｰ　750	650W	ETC	レンズ50°	10	30C	※各種GOBOあり	※倉庫保管
	ｿｰｽﾌｫｰ　750	750W	ETC	レンズ50°	2	30C	※IRIS×4	※倉庫保管
	ｿｰｽﾌｫｰ　750	750W	ETC	レンズ36°	4	30C	※ローテート有	※倉庫保管
	アイランプ	300Wﾌﾗｯﾄ/蛍光灯24W		エレン	6/4	平行2P♂	※昼白色蛍光灯混在 要確認	※倉庫保管
	2灯ﾐﾆﾌﾞﾙ	500W×2	東芝ライテック	MB-2　5N	8	平行2P♂		※倉庫保管
	3灯ﾐﾆﾌﾞﾙ	500W×3	東芝ライテック	MB-3　5M	2	30C		※倉庫保管
	9灯ﾐﾆﾌﾞﾙ	500W×9	東芝ライテック	MB-9　5M	2	30A　A型 C型	変換コネクタなし	※倉庫保管
	ｽﾋﾟﾅｰ		日本応用光学	BEAMAX	6	30C	平行2P♂	※CB1バトン定位置
補助	ﾊﾟﾝﾀｸﾞﾗﾌ（蛇腹）		東芝ライテック		9		※常設2台除く	※倉庫保管
	ﾊﾟﾝﾀｸﾞﾗﾌ（棒）		東芝ライテック		3			※倉庫保管
	渡しバトン	短	東芝ライテック		5			※倉庫保管
	渡しバトン	中	東芝ライテック		5			※倉庫保管
	渡しバトン	長	東芝ライテック		4			※倉庫保管
スタンド類	ローﾍﾞｰｽ	お皿（オベタ）		AL-782-BASE-PLATE	25	φ17mm		※スタジオ内台車
	ｱﾙﾐﾍﾞｰｽ	お皿（オベタ）			20	φ17mm		※倉庫保管
	補助ｽﾀﾝﾄﾞ	ﾛｰｽﾀﾝﾄﾞ		AL-105-3-STAND	13	φ17mm		※スタジオ内台車
	ｽﾀﾝﾄﾞ	小スタ(銀)	Kupo		4	φ17mm		※倉庫保管
		1kw折脚　銀	東芝ライテック		2	φ17mm		※倉庫保管
		1kw折脚　鉄	東芝ライテック		9	φ17mm		※倉庫保管
		1KW(黒)	Kupo	MID-MAX KIT	8	φ17mm		※倉庫保管
		1kw滑車	東芝ライテック	キャスター付き三足	6	φ17mm		※倉庫保管
	Hi-スタンド	ﾊｲｽﾀﾝﾄﾞ	マシューズ	Studio Equipment 13.5' Digital	2	φ17mm		※倉庫保管
		ﾊｲｽﾀﾝﾄﾞ	AVENGER		4	φ17mm		※倉庫保管
		5kﾊﾟﾜｰｽﾀﾝﾄﾞ	東芝ライテック	AL-PS-10	3	φ27/17mm		※倉庫保管
	ｾﾝﾁｭﾘｰスタンド		AVENGER	A205s	1	φ17mm♀		※倉庫保管
			ﾘﾍﾟｱ		2	φ17mm♀		※倉庫保管
	ｾﾝﾁｭﾘｰｱｰﾑ	ショート	AVENGER		3			※倉庫保管
		ロング	AVENGER		14		内2本はｱｰﾑのみ	※倉庫保管
	3連ﾄﾝﾎﾞ	鉄	東芝ライテック		10		※別途銀ｱﾙﾐ5連×2有	※別途銀ｱﾙﾐﾐﾆ×2有

ｹｰﾌﾞﾙ	C型	60A		10m	3			※倉庫保管
				5m	5			※倉庫保管
				2m	3			※倉庫保管
		30A		20m	4			※倉庫保管
				10m	11			※倉庫保管
				5m	21			※スタジオ内ケーブル台車
				3m・2m	20		（3m×19　2m×1）	※スタジオ内ケーブル台車
				1.5m・2m	46		スタジオ内ケーブル台車　10本	※倉庫36本
				1m	51		スタジオ内ケーブル台車　15本	※倉庫36本
	C型2分岐　タコ	30C型　2又			34			※スタジオ20本　倉庫14本
	変換	60Cー30C変換シングル			26			※スタジオ内台車
		60Cー30C変換2又			2			※スタジオ内台車
		30C-15平行(NFB付平行3芯)		BB-15-30（丸茂製）	22			※スタジオ内台車
		30C-平行			18			※スタジオ内台車
		30C-20C変換			2			※倉庫保管
		20Cー30C逆変換			15			※倉庫保管(DIMスター付属を除く)
		平行-30C逆変換			5			※倉庫保管(DIMスター付属を除く)
	平行タップ	アース付4口タイプ			17			※スタジオ内台車
		AC延長ケーブル　1口タイプ	東芝ライテック	10m	2			※倉庫保管
				5m	6			※倉庫保管
				3m	20			※倉庫保管

ディムスター	5PIN	60A	東芝ライテック	AL-TUIPT-10203-60 2kW×3回路（60Aタイプ）	16		常設16台	20C-30C変換付き
		30A	東芝ライテック	AL-TUIPT-10203-30 2kW×3回路（30Aタイプ）	17		常設16台　予備1台	
サスディマー	5PIN	30A	tamatech lab.		8		B3～B6バトン各2台常設	
LITE PUTER			LITE PUTER	DX-402A	3			※倉庫保管
スプリッター			tamatech lab.	OPT splitter DS4	2		DMX5P　in 1 :out 4	※倉庫保管

DMX ｹｰﾌﾞﾙ	5PIN			20m	2			※スタジオ内台車
				10m	10			
				5m	16			
				3m	49			
				2m	9			
				1m	5			

※数は多少前後する可能性あり

千代田ビデオ

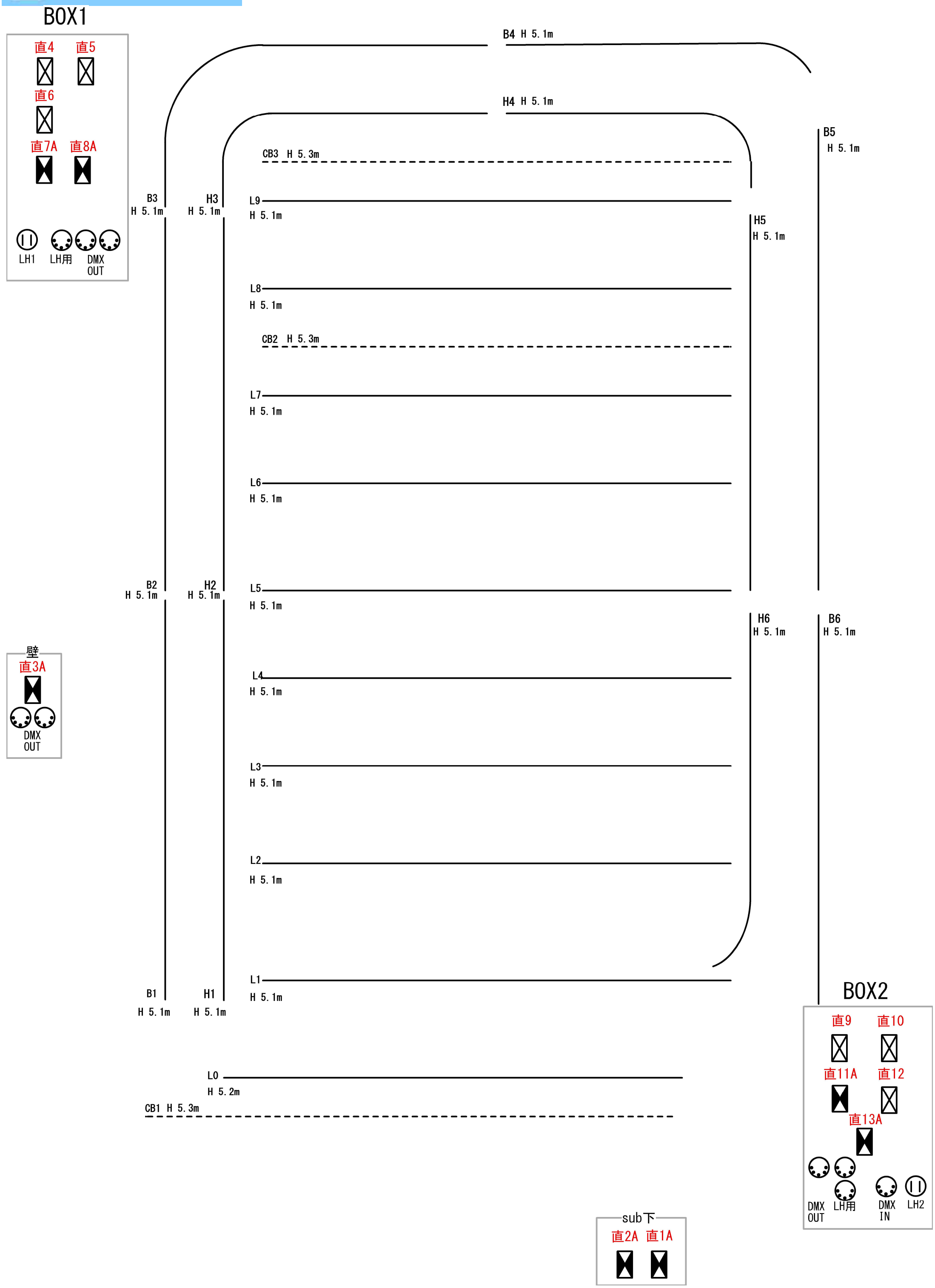
BOX1
直4
直5
直6
直7A
直8A
LH1
LH用
DMX OUT
B4 H 5.1m
H4 H 5.1m
B5 H 5.1m
CB3 H 5.3m
B3 H 5.1m
H3 H 5.1m
L9 H 5.1m
H5 H 5.1m
L8 H 5.1m
CB2 H 5.3m
L7 H 5.1m
L6 H 5.1m
B2 H 5.1m
H2 H 5.1m
L5 H 5.1m
H6 H 5.1m
B6 H 5.1m
壁
直3A
DMX OUT
L4 H 5.1m
L3 H 5.1m
L2 H 5.1m
L1 H 5.1m
B1 H 5.1m
H1 H 5.1m
BOX2
直9
直10
直11A
直12
直13A
DMX OUT
LH用
DMX IN
LH2
L0 H 5.2m
CB1 H 5.3m
sub下
直2A
直1A

千代田ビデオ

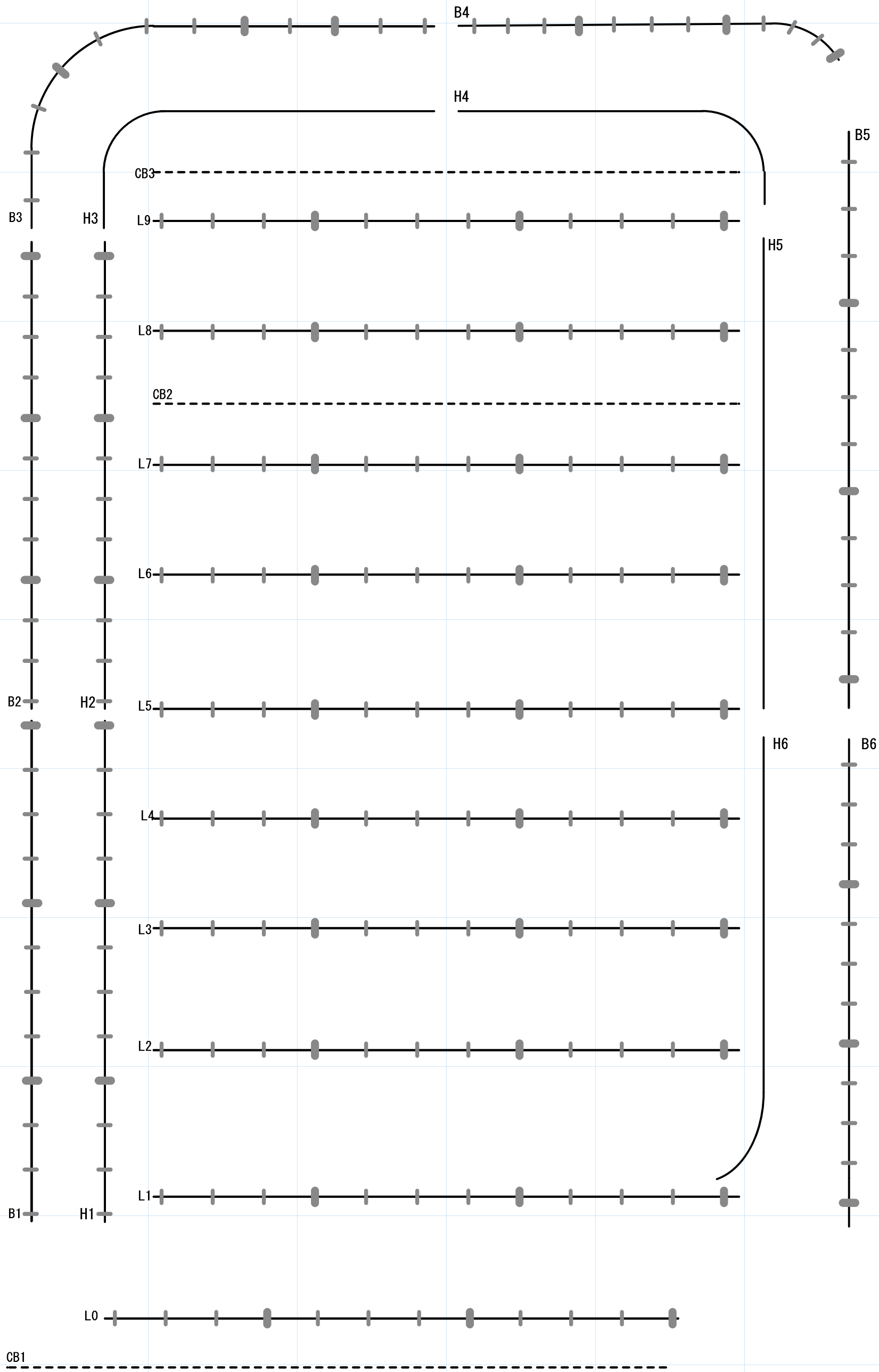
B4
H4
B5
CB3
B3
H3
L9
H5
L8
CB2
L7
L6
B2
H2
L5
H6
B6
L4
L3
L2
L1
B1
H1
L0
CB1

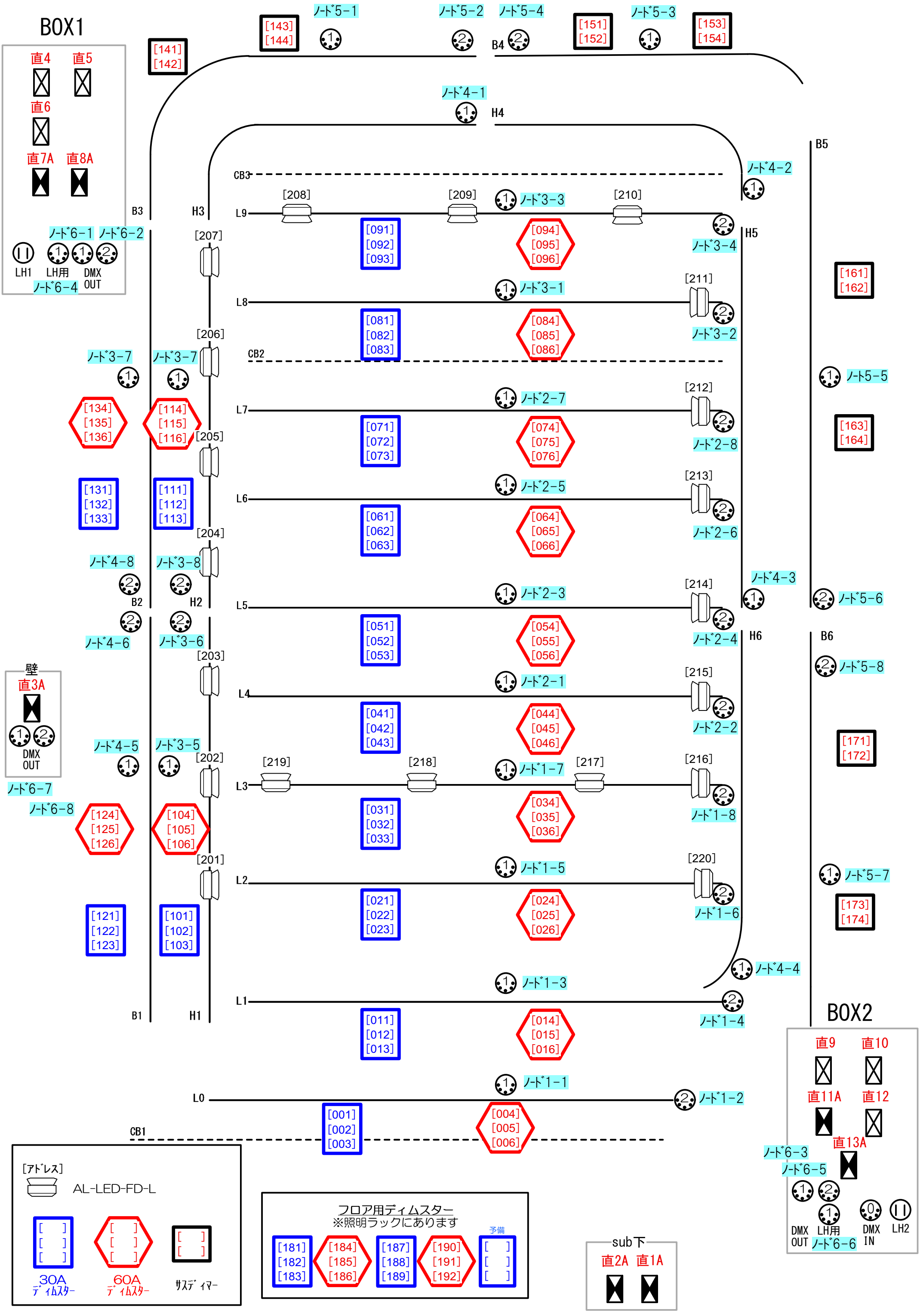
BOX1
直4
直5
直6
直7A
直8A
ノード6-1
ノード6-2
LH1
LH用
DMX OUT
ノード6-4
壁
直3A
DMX OUT
ノード6-7
ノード6-8
[141] [142]
[143] [144]
ノード5-1
ノード5-2
ノード5-4
B4
[151] [152]
ノード5-3
[153] [154]
ノード4-1
H4
B5
ノード4-2
CB3
[208]
[209]
ノード3-3
[210]
B3
H3
L9
[091] [092] [093]
[094] [095] [096]
ノード3-4
H5
[207]
[161] [162]
ノード3-1
[211]
L8
[081] [082] [083]
[084] [085] [086]
ノード3-2
[206]
ノード3-7
ノード3-7
CB2
ノード5-5
[134] [135] [136]
[114] [115] [116]
ノード2-7
[212]
L7
[071] [072] [073]
[074] [075] [076]
ノード2-8
[205]
[163] [164]
[131] [132] [133]
[111] [112] [113]
ノード2-5
[213]
L6
[061] [062] [063]
[064] [065] [066]
ノード2-6
[204]
ノード4-8
ノード3-8
ノード4-3
B2
H2
ノード2-3
[214]
L5
ノード5-6
[051] [052] [053]
[054] [055] [056]
ノード2-4
H6
B6
ノード4-6
ノード3-6
[203]
ノード5-8
ノード2-1
[215]
L4
[041] [042] [043]
[044] [045] [046]
ノード2-2
ノード4-5
ノード3-5
[202]
[171] [172]
[219]
[218]
ノード1-7
[217]
[216]
L3
[031] [032] [033]
[034] [035] [036]
ノード1-8
[124] [125] [126]
[104] [105] [106]
[201]
ノード1-5
[220]
L2
ノード5-7
[021] [022] [023]
[024] [025] [026]
ノード1-6
[173] [174]
[121] [122] [123]
[101] [102] [103]
ノード4-4
ノード1-3
L1
B1
H1
ノード1-4
[011] [012] [013]
[014] [015] [016]
BOX2
直9
直10
直11A
直12
直13A
ノード6-3
ノード6-5
DMX OUT
LH用
ノード6-6
DMX IN
LH2
ノード1-1
ノード1-2
L0
[001] [002] [003]
[004] [005] [006]
CB1
[アドレス]
AL-LED-FD-L
30A ディムスター
60A ディムスター
サスディマー
フロア用ディムスター
※照明ラックにあります
[181] [182] [183]
[184] [185] [186]
[187] [188] [189]
[190] [191] [192]
予備
sub下
直2A
直1A